UNIVERSIDAD DE ALMERÍA

UNIVERSIDAD DE ALMERÍA CURSAL

DISEÑO AVANZADO CON SOLIDWORKS (6ª Ed.)

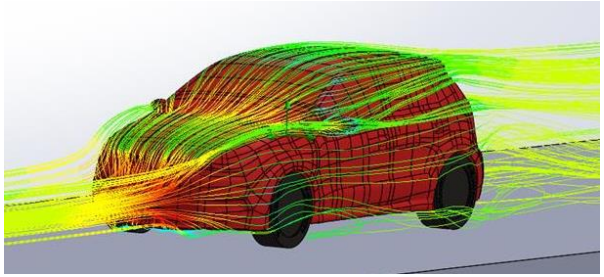

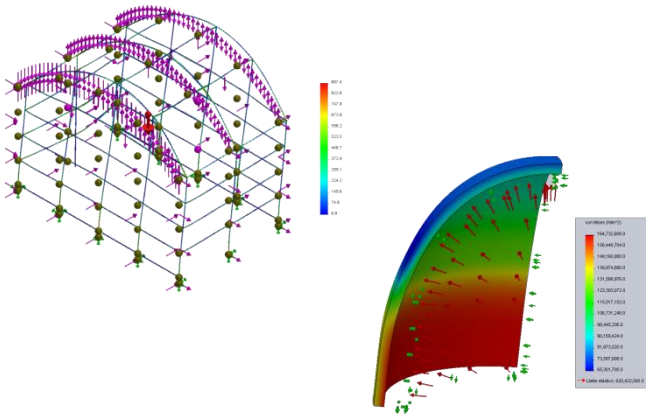

Título a Expedir: Diploma de Aptitud

Duración: 45 h (70% No Presencial y 30% Docencia Síncrona), 6 Créditos Libre Configuración.

Plazas: Máximo 35 alumnos

Dirigido a: Estudiantes que hayan cursado la asignatura de Diseño Asistido por Ordenador del Grado de Ingeniería Mecánica (UAL), otros candidatos con formación técnica con conocimientos de SolidWorks.

Dirección: Fernando José Aguilar Torres y Manuel Ángel Aguilar Torres

Plazos:

Preinscripción y Solicitud de beca: *Del 1/2/2024 al 15/2/2024*

Fecha Publicación Listado Provisional de Admitidos: *El 19/2/2024*

Reclamaciones a las Listas provisionales: *Del 20/2/2024 al 21/2/2024*

Publicación Listado Definitivo: *El 23/2/2024*

Matrícula: *Del 25/2/2024 al 3/3/2024*

Fecha de realización: del 4 al 21 de marzo de 2024, lunes y jueves de 16 a 18:30 horas (dependiendo de disponibilidad de aulas de informática).

Lugar de realización: Universidad de Almería

Precios Públicos: Matrícula 220 €

Incluye: SolidWorks EDU por 1 año y derechos para realizar el examen oficial de SolidWorks (Certified SOLIDWORKS Associate, CSWA).

Organizan:

- ✓ Escuela Superior de Ingeniería (ESI)
- ✓ Grupo de Investigación RNM 368

GeoScience Research Group RNM-368 University of Almeria

Colabora:

origen

Información y Matrícula en:

Formación Continua UAL

http://centrofcontinua.ual.es/

Más Información:

Área de Expresión Gráfica en la Ingeniería
Despachos 0.39 – 0.40 de la ESI
950015997 - 950015339
maguilar@ual.es – faguilar@ual.es
https://w3.ual.es/personal/maguilar/index_archivos/SolidWorks.htm

Del 4 al 21 de marzo de 2024, Universidad de Almería

“DISEÑO AVANZADO CON SOLIDWORKS (6ª Ed.)”

Profesorado docente

- Aguilar Torres, Fernando José.
Departamento de Ingeniería de la UAL.
Área de Expresión Gráfica en la Ingeniería.

- Aguilar Torres, Manuel Ángel.
Departamento de Ingeniería de la UAL.
Área de Expresión Gráfica en la Ingeniería.

Módulos de formación:

1. Ingeniería Asistida por Ordenador. SOLIDWORKS Simulation.

1.1. Introducción a la Ingeniería Asistida por Ordenador. Análisis mediante elementos finitos.

1.2. Análisis estático de piezas y ensamblajes. Materiales, restricciones, cargas externas y mallado.

1.4. Análisis de vigas (cálculo estructural).

2. Análisis especializados: térmico, pandeo, frecuencia, fatiga, caída y recipientes a presión con SolidWorks Simulation.

3. Optimización de diseños. Diseño de topología. Modelado de piezas de plástico

4. Dinámica de fluidos computacional (CFD) con SolidWorks Flow Simulation

5. Proyecto guiado CAE general

Evaluación
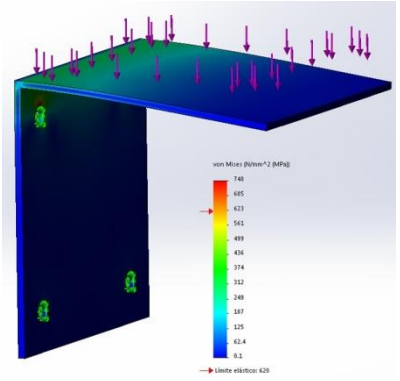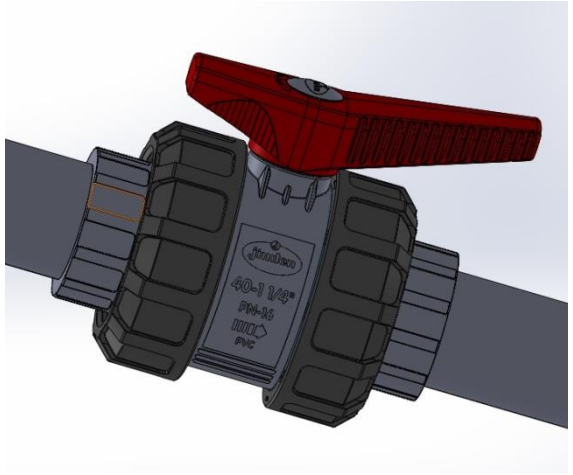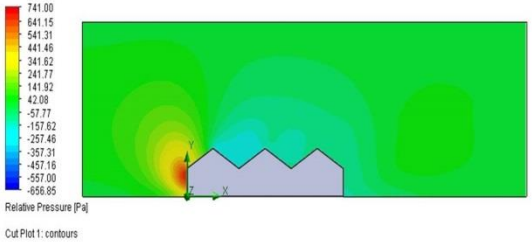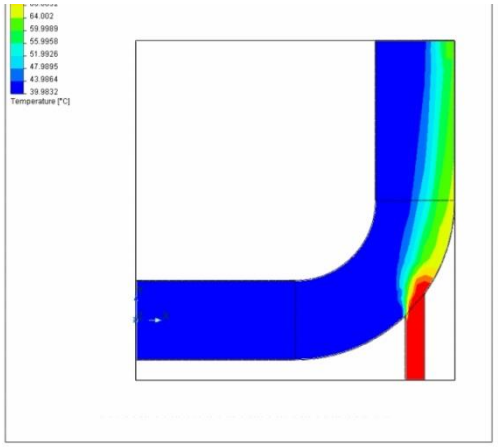
Para la obtención del Diploma de Aptitud será necesario realizar los trabajos propuestos durante la realización del curso.